平成29年4月～平成30年3月
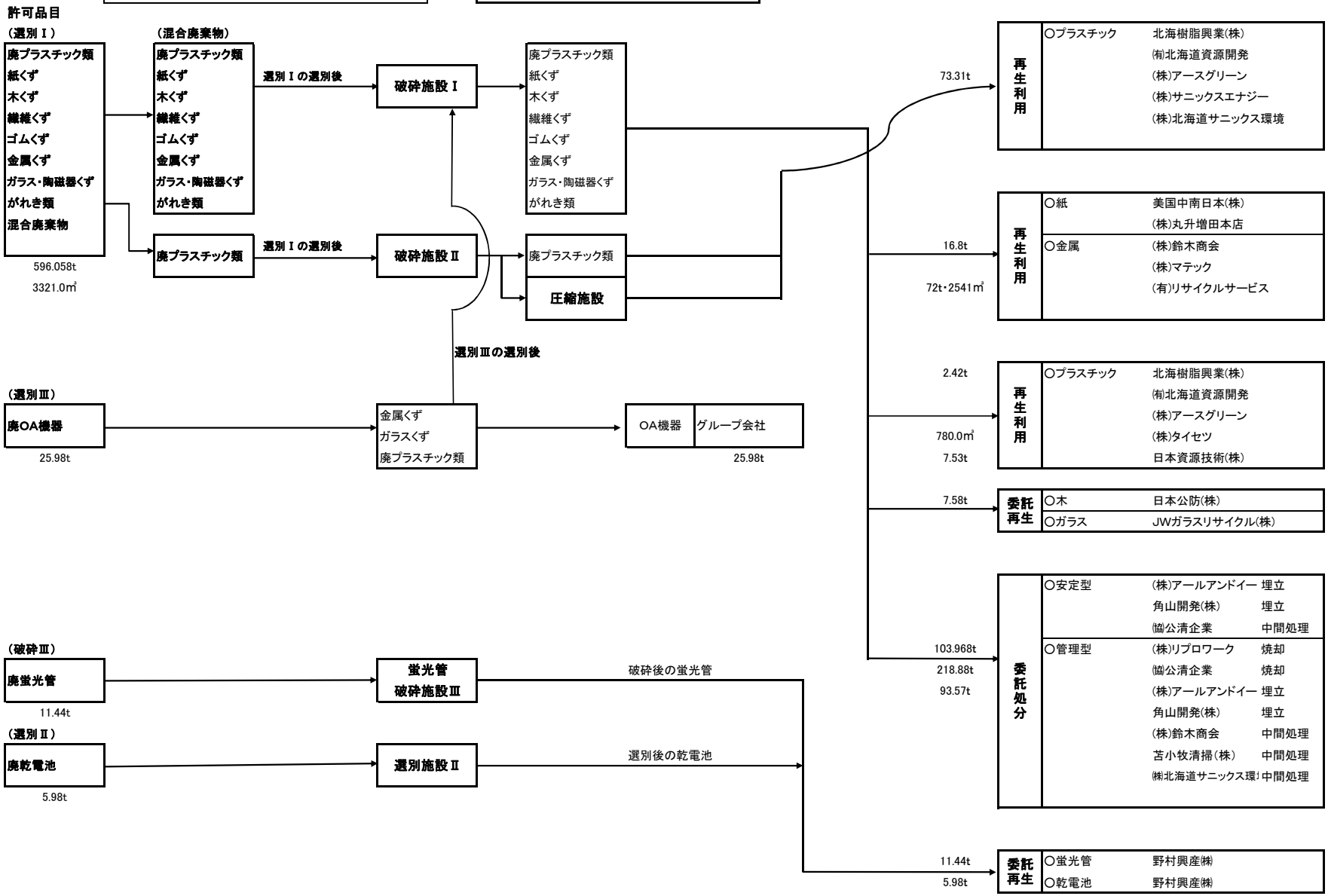
産業廃棄物処理フロー図